KARTA KATALOGOWA SYSTEMU
RECA RS

System konstrukcji naziemnej RECA RS-18

Rodzaj systemu: dwupodporowy

Sposób montażu: wbijany w grunt

Typy modułów: jednostronne z ramką

Materiał: stal konstrukcyjna S390

Powłoka antykorozyjna: Magnelis

Przeznaczenie: komercyjne

Kąt nachylenia: 15-35 stopni

Ułożenie modułów: 2 pion

Strefy wiatrowe

Strefy śniegowe

Dwupodporowy

Wbijany w grunt

Moduł z ramką

Montaż pionowy

Zróżnicowane kąty nachylenia paneli

Gwarancja 15 lat GWARANCJI

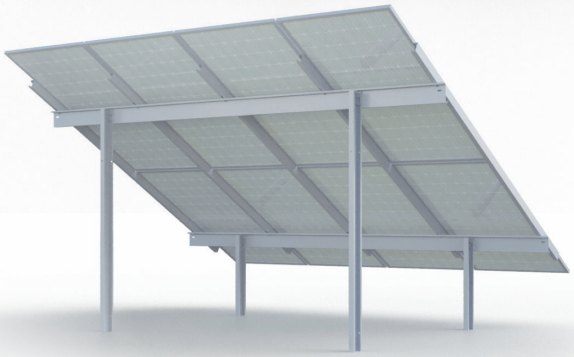

Magnelis®

Trwałość i niezawodność

Wszystkie systemy konstrukcji pokryte są innowacyjną powłoką Magnelis® która zapewnia nawet 10 razy większą odporność na korozję niż typowa stal ocynkowana.

Oszczędność i ekonomia

Zoptymalizowany projekt zapewnia niski koszt i zużycie materiału konstrukcji oraz wysoką bezawaryjność przez wiele lat co przekłada się na niższą cenę i większy zwrot z inwestycji na przestrzeni lat.

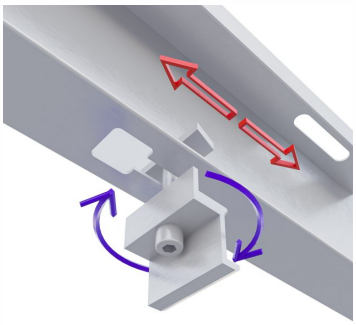

Przyjazny środowisku

System został opracowany i wyprodukowany zgodnie z certyfikowanymi standardami zrównoważonego rozwoju. Ponadto komponenty nadają się do recyklingu i można je łatwo zdemontować.

Szybki i łatwy montaż

POLSKI PRODUCENT

RECA GROUP Sp. z o.o. ul. Mur Południowy 1 73-200 Choszczno
e-mail: biuro@reca-solar.pl www.reca-solar.pl

RECA SOLAR